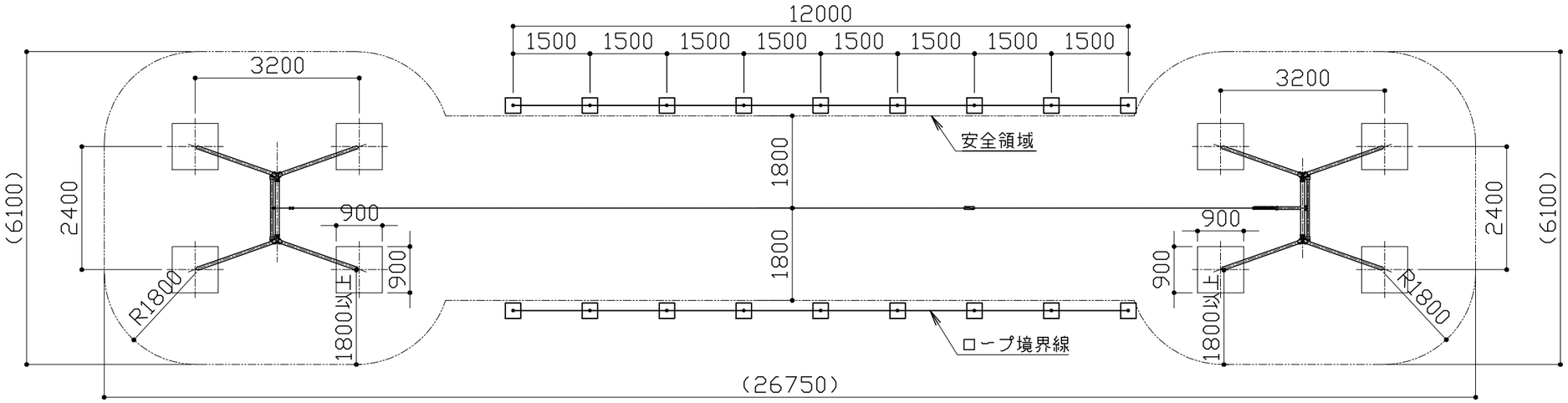

平面図　S＝1：100

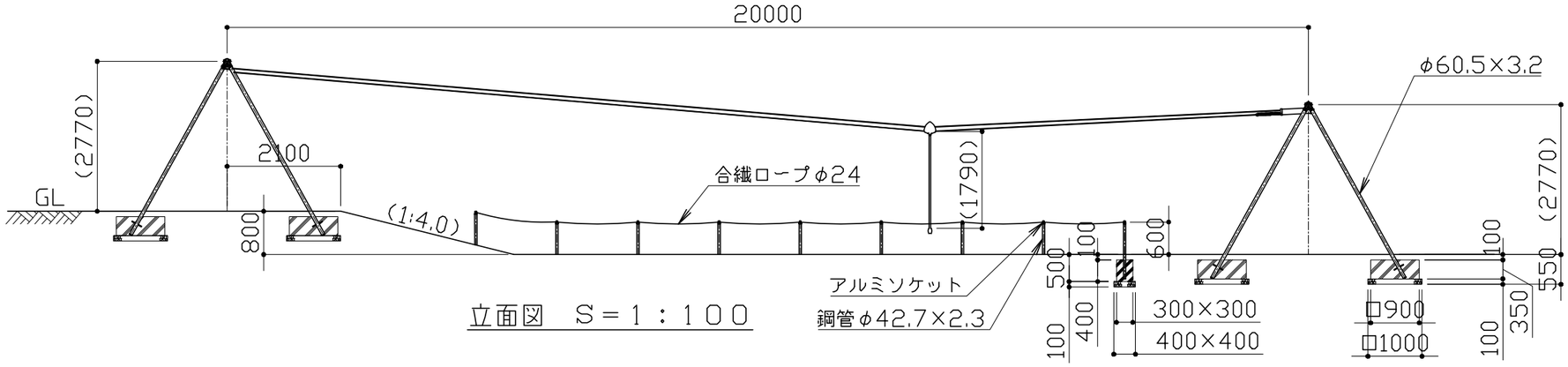

立面図　S＝1：100

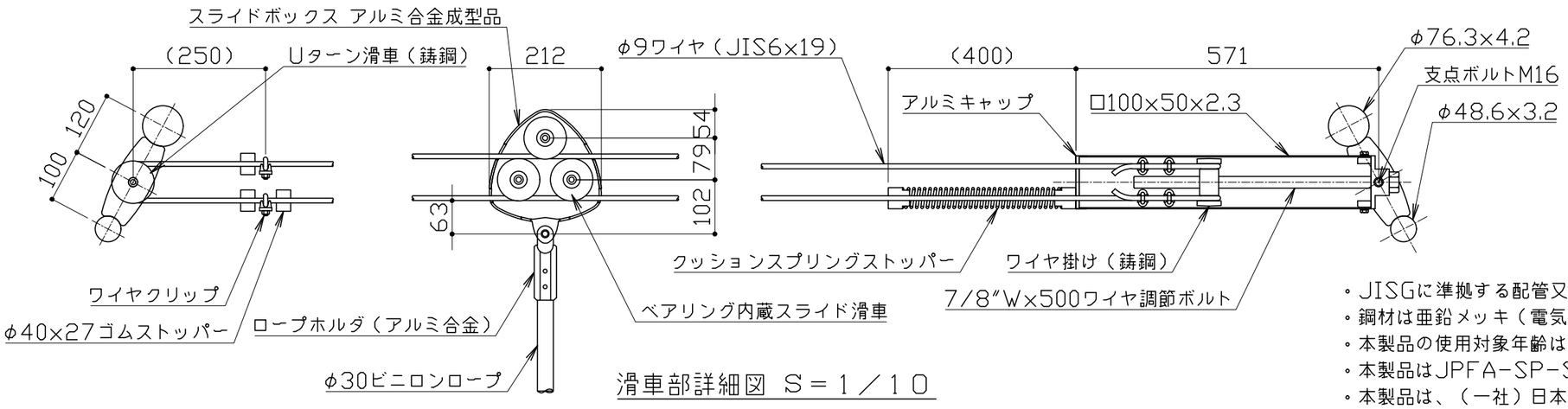

滑車部詳細図　S＝1／10

- JISGに準拠する配管又は構造用炭素鋼鋼管及び鋼材とする。
- 鋼材は亜鉛メッキ（電気又は溶融）とし、環境対応型焼付塗装仕上げとする。
- 本製品の使用対象年齢は6～12歳（児童）とする。
- 本製品はJPFA-SP-S：2024に準拠した製品とする。
- 本製品は、（一社）日本公園施設業協会会員の製品とする。
- 本製品は、（一社）日本公園施設業協会の賠償責任保険加入製品とする。
- 本製品の設計図面の変更、模倣を禁止致します。

改定事項	年月日	設計	MS	単位	mm	番号	製品名称	ロープウェイ 傾斜地用	図面番号		kaikobo 快工房株式会社
		製図	MS	縮尺	図示	1/2	型番	TR-20D	管理番号		
		検図		SIZE	A3		物件名称		年月日	2024.07.08	